SPL-UC-HS-V-S50L-100-BV25R

Позиция	Наименование	Кол-во
1	Клапан балансировочный ручной Ridan MNT-R Ду 50	1
2	Клапан обратный Ду 50	1
3	Кран шаровый Ду 50 А ВН	2
4	Клапан регулирующий поворотный HRB-3R Ду 40 с электроприводом	1
5	Термоманометр РОСМА ТМТБ-31Т	3
6	Тройник Ду 50 ВВВ	1
7	Фильтр механической очистки косой Ду 50	1
8	Насос циркуляционный BASIC PRO 50-16SF	1

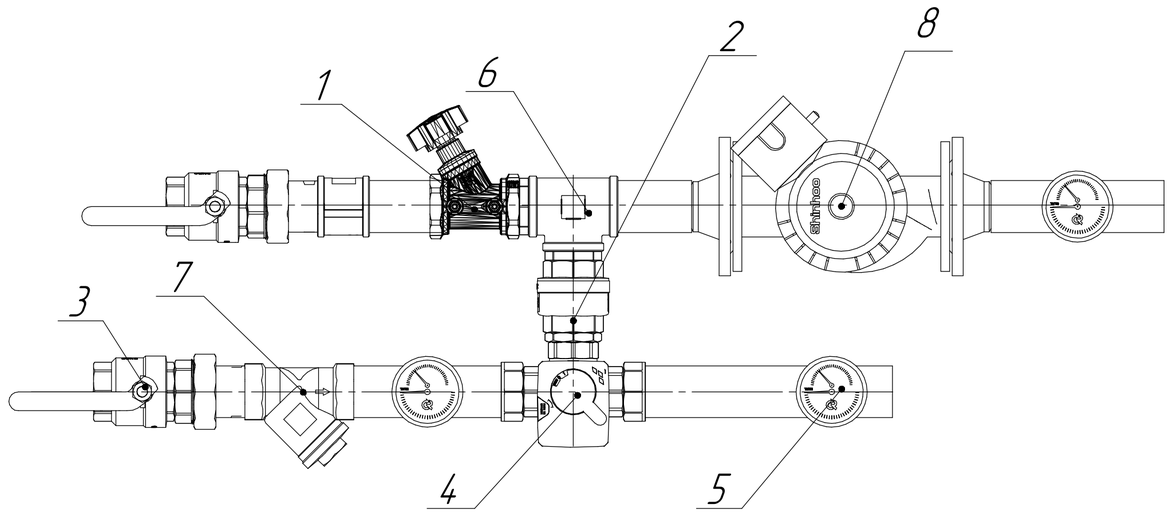

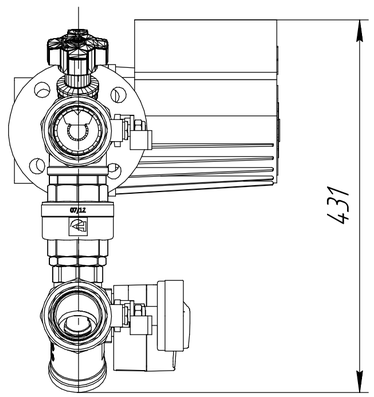

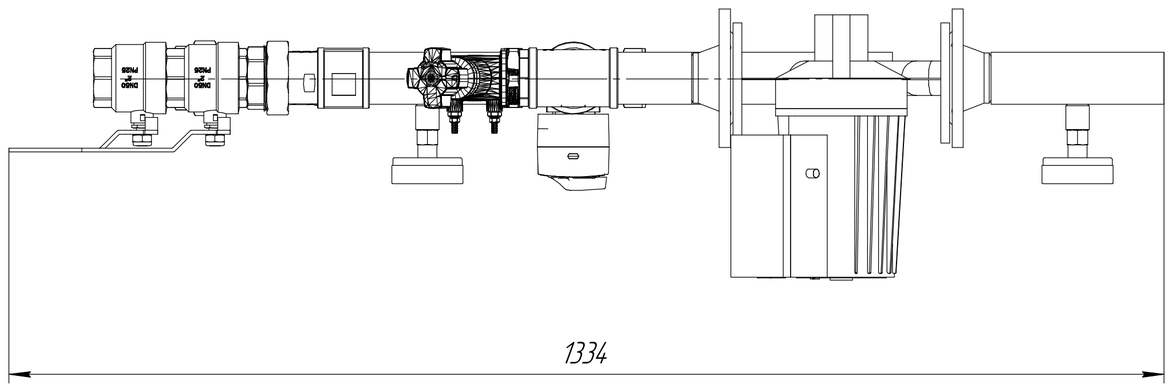

1. При сборке узлов могут использоваться дополнительные комплектующие, не отображенные в спецификации.
2. Уплотнение резьбовых соединений – анаэробный герметик.
3. Узлы имеют паспорта и сертификаты.
4. Рабочее давление узла – 10 бар, давление гидроиспытаний – 15 бар.

Изм.	Лист	№ докум.	Подп.	Дата	SPL-UC-HS-V-S50L-100-BV25R			
Разраб.		Суворова			Узел смешения	Лит.	Масса	Масштаб 1:5
Пров.								
Т.контр.						Лист	Листов 1	
Н.контр.						ООО Фирма "Водокомфорт"		
Утв.								

Копировал

Формат А2

Перв. примен.

Справ. №

Подп. и дата

Инв. № дубл.

Взам. инв. №

Подп. и дата

Инв. № подл.